FILTRAČNÍ NÁDOBA Fxx1 S TOP VENTILEM

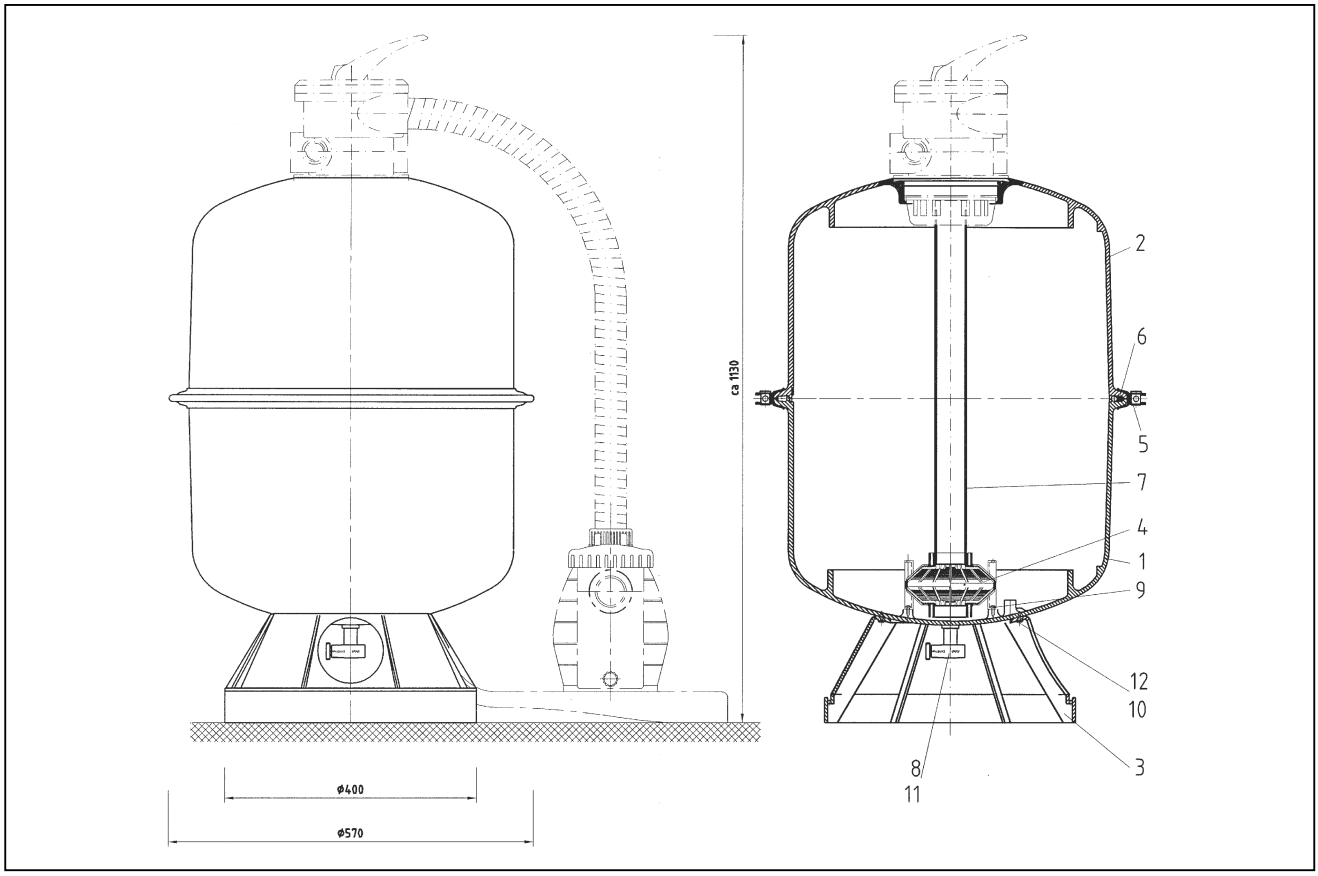

detail	identifikace	popis
1	E510120021	Dolní díl nádoby 400mm *x*
1	E510130021	Dolní díl nádoby 500mm *x*
2	E510120011	Horní díl nádoby 400mm *x*
2	E510130011	Horní díl nádoby 500mm *x*
3	E51002009	Podstavec *x*
4	E510011005	Multicleaner *x*
5	E51002007	Stahovací obruč 400ml *x*
5	E51003007	Stahovací obruč 500ml *x*
6	E060694411	Těsnění 400ml *x*
6	E060695411	Těsnění 500ml *x*
7	0301605028	Trubka ø50mm
8	E5100203	Odvzdušňovací ventil 1/2x1/4 *x*
9	E0135104816	Vrut 4,8x16 DIN 7981 *x*
10	E510020091	Kompenzátor *x*
11	E51002035	Koncovka *x*
12	E135104819	Vrut 4,8x19 DIN 7981 *x*